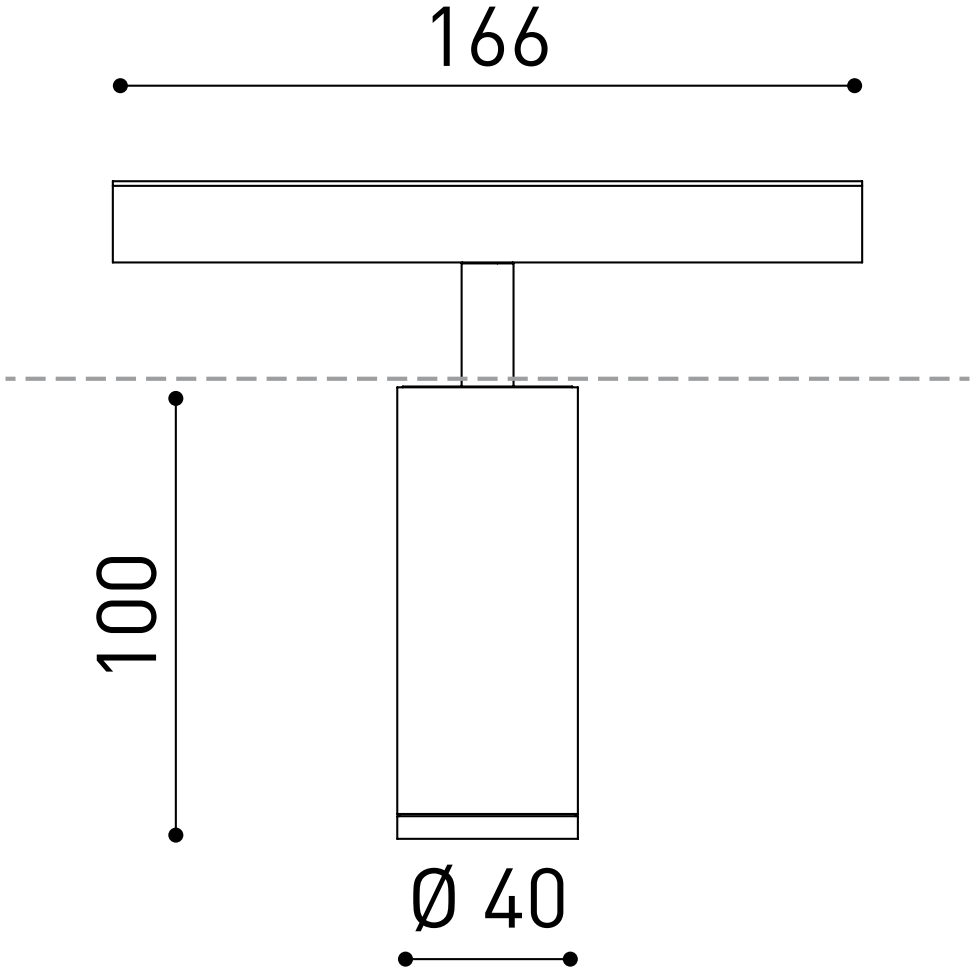
166
100
Ø 40